EtherNet/IP

EtherCAT

POWERLINK



INDICATEUR DE POSITION PROGRAMMABLE AVEC SORTIE SERIELLE

INDICADOR DE POSICION PROGRAMABLES CON SALIDA EN SERIE

Indicateurs de position programmable à arbre creux, avec sortie sérielle utilisée pour la mesure de déplacements linéaires ou angulaires, montage simple pour un changement de format rapide, efficace et sûr. Les EP43 / EP46 sont l'évolution des indicateurs mécaniques, avec des dimensions compatibles et un système de montage identique, permettant des déplacements semi-automatiques et contrôlés sur une large gamme de machines et d'installations, même dans des conditions de travail complexes et hétérogènes.

Caractéristiques principales:

- Boîtier compact et robuste en aluminium anodisé, arbre creux en acier inoxydable sur roulement à billes.
- Écran LCD rétro-éclairé Hauteur des chiffres 7,5 mm, excellente lisibilité même à distance.
- 2 modèles:
  - **EP44RS** avec arbre creux diamètre **ø14** - **ø12,7** (1/2");
  - **EP47RS** avec arbre creux diamètre **ø20** - **ø19,05** (3/4") - **ø25** - **ø25,4** (1").

Fonctionnalité principales:

- LCD rétroéclairé à deux lignes, le premier affiche la côte initiale, tandis que le second affiche la côte à atteindre. Cette côte est communiquée à l'EP4_ via sérielle à partir d'un PLC, permettant ainsi le changement de format avec une opération manuelle au moyen d'un volant.
- Guide de l'utilisateur par 2 LED de signalisation rouge / vert indiquant si la nouvelle côte de positionnement a été atteinte ou non.
- Paramètres programmables avec RS485 Modbus intégré pour la mise en réseau d'un PLC ou d'un système de supervision à distance.

Instruments combinées:

- Convertisseur de protocole pour interfaces sérielles supplémentaires: Profinet, EthernetIP, EtherCat et Powerlink.

Accessoires disponibles:

- Bride de blocage arbre **FL-B**; manivelle **V.M**; volant **V.R**.

Indicadores de posición programables con eje hueco y salida en serie utilizados para la medición de desplazamientos lineales / angulares, fáciles de montar para un cambio de formato rápido, eficiente y seguro. El EP43 / EP46 son la evolución de los indicadores mecánicos gracias a las dimensiones compatibles y al mismo sistema de montaje, lo que lo hace posible. Movimientos semiautomáticos y supervisados en una amplia gama de máquinas y plantas, incluso con condiciones de trabajo complejas y heterogéneas.

Características principales:

- *Caja compacta y resistente en aluminio anodizado, eje hueco en acero inoxidable sobre rodamientos de bolas.*
- *Pantalla LCD retroiluminada Altura de dígitos 7,5 mm, excelente legibilidad incluso a distancia.*
- *2 modelos:*
  - ***EP44NET** con diámetro de eje hueco **ø14** - **ø12,7** (1/2");*
  - ***EP47NET** con diámetro de eje hueco **ø20** - **ø19,05** (3/4") - **ø25** - **ø25,4** (1").*

Funcionalidad principales:

- *Pantalla LCD retroiluminada de dos líneas, la primera muestra la altitud actual, mientras que la segunda muestra la altitud a alcanzar. Esta cota se comunica al EP4_ a través del enlace serial del PLC, lo que permite el cambio de formato con la operación manual mediante un volante. Guía del usuario a través de 2 LED de señalización rojo / verde que indican si se ha alcanzado o no la nueva cuota de posicionamiento.*
- *Parámetros libremente programables con Modbus RS485 integrado para la conexión de red de un PLC o un sistema de supervisión remota.*

Combinables:

- *Convertidor de protocolo para interfaces seriales adicionales: Profinet, EthernetIP, EtherCat, Powerlin.*

Accessorios disponibles:

- *Brida de bloqueo **FL-B**; manivela **V.M**; volantito **V.R**.*

Alimentation - *Alimentación*	10 - 30 Vdc max 100mA
Connexion électrique - *Conexión électrica*	câble 2, 5,10 mèters - *cable longitud 2, 5,10 metros*
Batterie - *Batería*	3,6V 1/2 AA , durée - *duración* 6-8 ans - *años*
Max. vitesse de rotation - *Max. velocidad de rotación*	1000 RPM
Résolution - *Resolución*	**EP44**: 3200 imp/tour - *ppr* - **EP47**: 4000 imp/tour - *ppr*
Affichage - *Visualización*	-99999; 99999
Keyboard - *Teclado*	*3 touches de programmation et fonctions -3 teclas para programación y funciones*
Fonctions - *Funciones*	Reset/preset, côte absolue/relative, conversion mm/pouces *Reset/preset, altitud absoluta/incremental, conversión mm/pulgadas*
Sortie sérielle - *Salida en serie*	RS485 - MODBUS RTU
Connecteurs/porte sérielle *Conectores/puerto serie*	**M12T**: 4 pôles mâle +4 pôles femelle M12x1 encodade A *4 polos machos + 4 polos hembra M12x1 codificacion A* **M12Y**: 4 pôles femelle M12x1 x2 encodade A *4 polos hembra M12x1 x2 codificacion A*
Alimentation/sortie série - *Alimentación/salida serie*	**M12T**: lg câble 135 mm - *lg cable 135 mm* - **M12Y**: lg câble 200 mm - *lg cable 200 mm*
Boîtier - *Carcasa*	aluminium anodisé - *aluminio anodizado*
Arbre creux - *Eje hueco*	acier inoxydable sur roulements à billes - *acero inoxidable sobre rodamientos de bolas*
Diamètre de l'arbre creux - *Diámetro del eje hueco*	**EP44RS**: ø14 - ø12,7; **EP47RS**: ø20 - ø19,05 - ø25 - ø25,4
Degré de protection - *Grado de protección*	IP65
Température d'emploi - *Temperatura de empleo*	0-50°C
Humidité relative - *Humedad relativa*	35-85%
EMC	2014/30/UE
RoHS	2011/65/UE

EP44RS	**EP47RS**
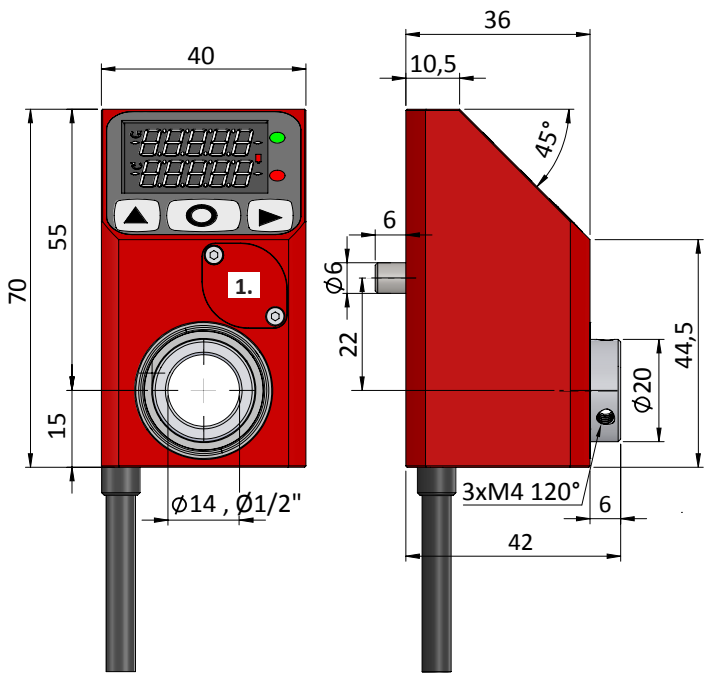	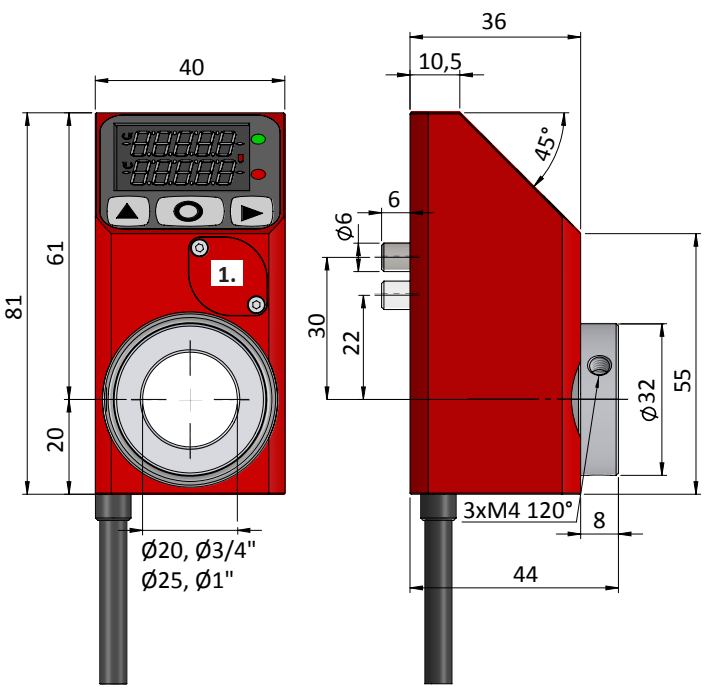
1. Vano batteria - *Battery bay*	**1.** Vano batteria - *Battery bay*

CONNECTEUR - *CONECTOR* «M12T» (OPTIONNEL - *OPCIONAL*)

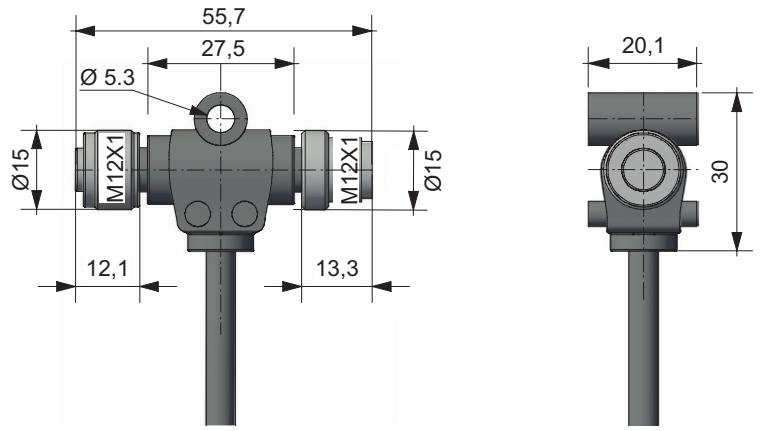



CONNECTEUR - *CONECTOR* «M12Y» (OPTIONNEL - *OPCIONAL*)

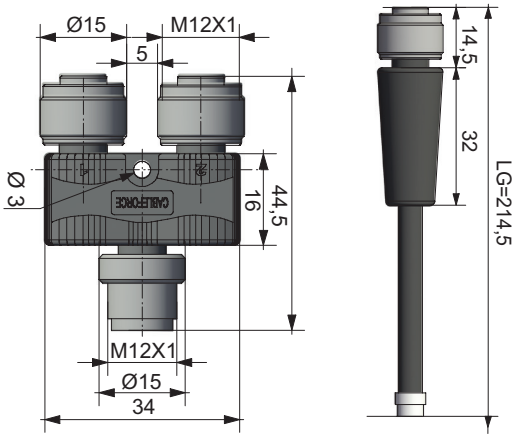



CONVERTISSEUR DE PROTOCOLE - *CONVERTIDOR DE PROTOCOLO* (OPTIONNEL - *OPCIONAL*)

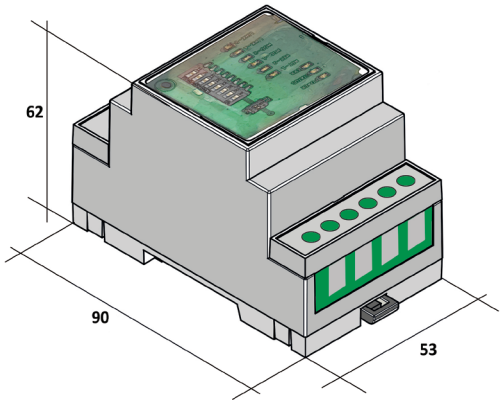



Convertisseur de protocole pour interfacer les afficheurs des familles EP4_RS et F4RS avec réseaux à bus de terrain Profinet, EthernetIP, EtherCat, Powerlink.

☛ voir de la page 30

Convertidor de protocolo para interconectar las pantallas de la familia EP4_RS y F4RS con las redes de bus de campo Profinet, EthernetIP, EtherCat, Powerlink.

☛ *ver a partir de página 30*

SCHÉMA DE RACCORDEMENT - ESQUEMA DE CONEXIÓN

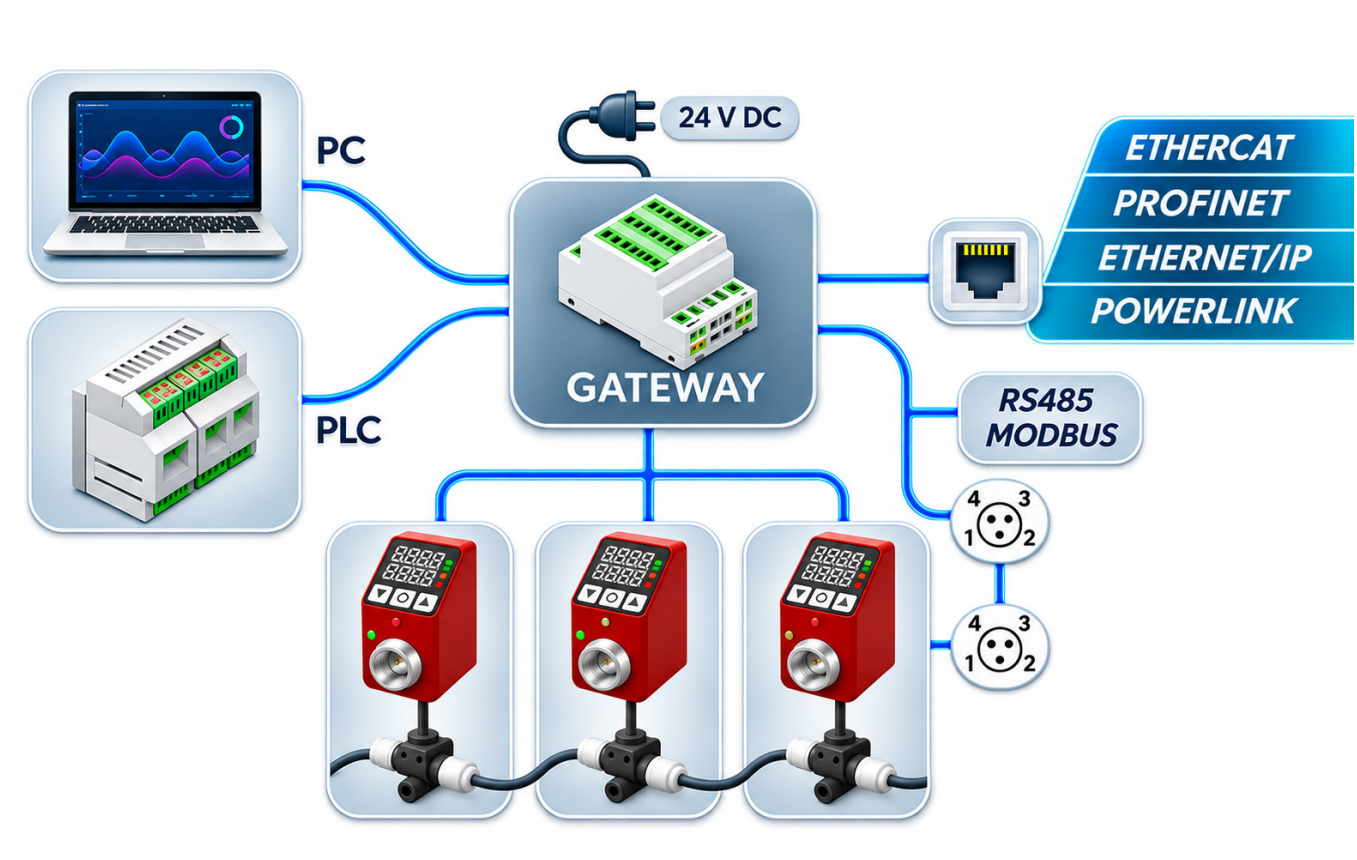

EXEMPLE DE COMMANDE - *EJEMPLO DE PEDIDO*

EP44RS | **F14** | **2 M** | **M12T**

MODEL - *MODELO*
EP44RS - **EP47RS**

DIAMETRE ARBRE CREUX - *DIAMETRO EJE HEUCO*
EP44: **F14** - Ø14, **F1/2** - Ø12,7
EP47: **F20** - Ø20, **F3/4** - Ø19,05, **F25** - Ø25, **F1** - Ø25,4

CONNEXION ÉLECTRIQUE - *CONEXIÓN ÉLECTRICA*
longueur câble - *longitud cable* (mètres - *metros*): **2 m (Standard) - 5 m - 10 m**

CONNECTEUR - *CONNECTOR* (optionelle - *opcional*)
M12T - **M12Y**

CONVERTISSEUR DE PROTOCOLE - *CONVERTIDOR DE PROTOCOLO* (optionelle - *opcional*) **GATEWAY-PROFINET**
☛ commander séparément, voir p. 30 - *pedir por separado, ver pág. 28*

ACCESSOIRES - *ACCESORIOS* (optionelle - *opcional*)
☛ commander séparément, voir p. 30 - *pedir por separado, ver pág. 30*