Encoder ad albero passante per OP6

Hollow shaft encoder for OP6

L' ENP6 é un encoder incrementale ad albero passante che converte un movimento rotatorio in impulsi digitali codificati ed é stato realizzato per l' accoppiamento con l'indicatore di posizione meccanico OP6.
L'installazione avviene inserendo l'albero cavo nell'albero di comando e bloccandolo con un grano, l'indicatore meccanico OP6 viene quindi montato con lo stesso sistema sopra l'ENP6. In questo modo si ottiene una visualizzazione con l'indicatore di posizione OP6 e simultaneamente una trasmissione di impulsi codificati ad un PLC, un computer o un visualizzatore remoto.Il trasduttore è realizzato in un contenitore plastico antiurto, autoestinguente, resistente a solventi, benzina, olii, grassi.

The ENP6 is a hollow shaft encoder that turns a rotating motion into codified digital pulses, realized to be connected with the mechanical position indicator OP6.
Assembling is carried out introducing the hollow shaft in the drive shaft and locking it with a grain, the mechanical indicator OP6 is mounted on the ENP6 with the same system.This way is available a display with the position indicator OP6 and at the same time a codified pulses transmission to a PLC, a computer or a distance display.The transducer is carried out in a shock-proof, self -exstinguishing plastic case, solvents-, petrol-, oils-, greases-proof.

Alimentazione - *Power supply*	10-30 Vdc, max 60 mA
Collegamento elettrico - *Electrical connection*	lunghezza cavo - *cable length* 2, 5, 10 m
Risoluzione - *Resolution*	10-50-60-90-100-200-250-500 impulsi giro - *pulses revolution*
Max. corrente d'uscita - *Max. output current*	20 mA
Segnali d'uscita - *Output signal*	Canali A e B con uscita Push-Pull - *A and B channels with Push-Pull*
Foro nell'albero cavo - *Hollow shaft bore*	ø20 H7 - ø25 H7: altri fori con bussole di riduzione - *other bores with reduce bushes*
Grado di protezione - *Protection degree*	IP54
Colore - *Colour*	nero - *black*
Peso - *Weight*	200 gr
Temperatura di lavoro - *Working temperature*	-10 ÷ 70°C
Umidità relativa - *Relative humidity*	10 ÷ 90 %
Velocità massima di rotazione - *Max. rotation speed*	400 RPM con - *with* OP6
EMC	2014/30/UE
RoHS	2011/65/UE

ENP6

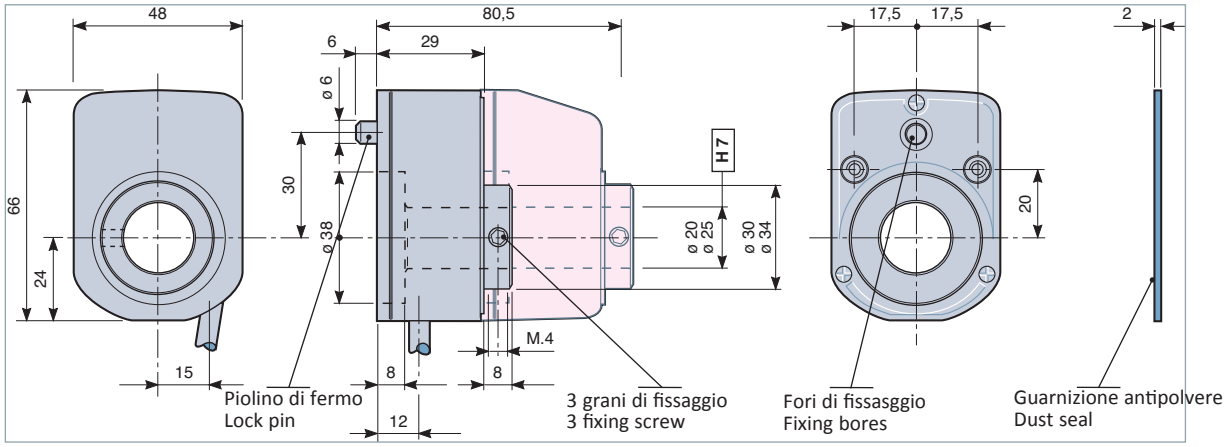

Per l'esempio di ordinazione fare riferimento a EN20-EN25 pag. 26; per OP6 consultare il catalogo o il sito in "Indicatori di posizione".
For the part nr. configuration refer to EN20-EN25 p. 26; for OP6 refer to catalog or website in "position indicators".